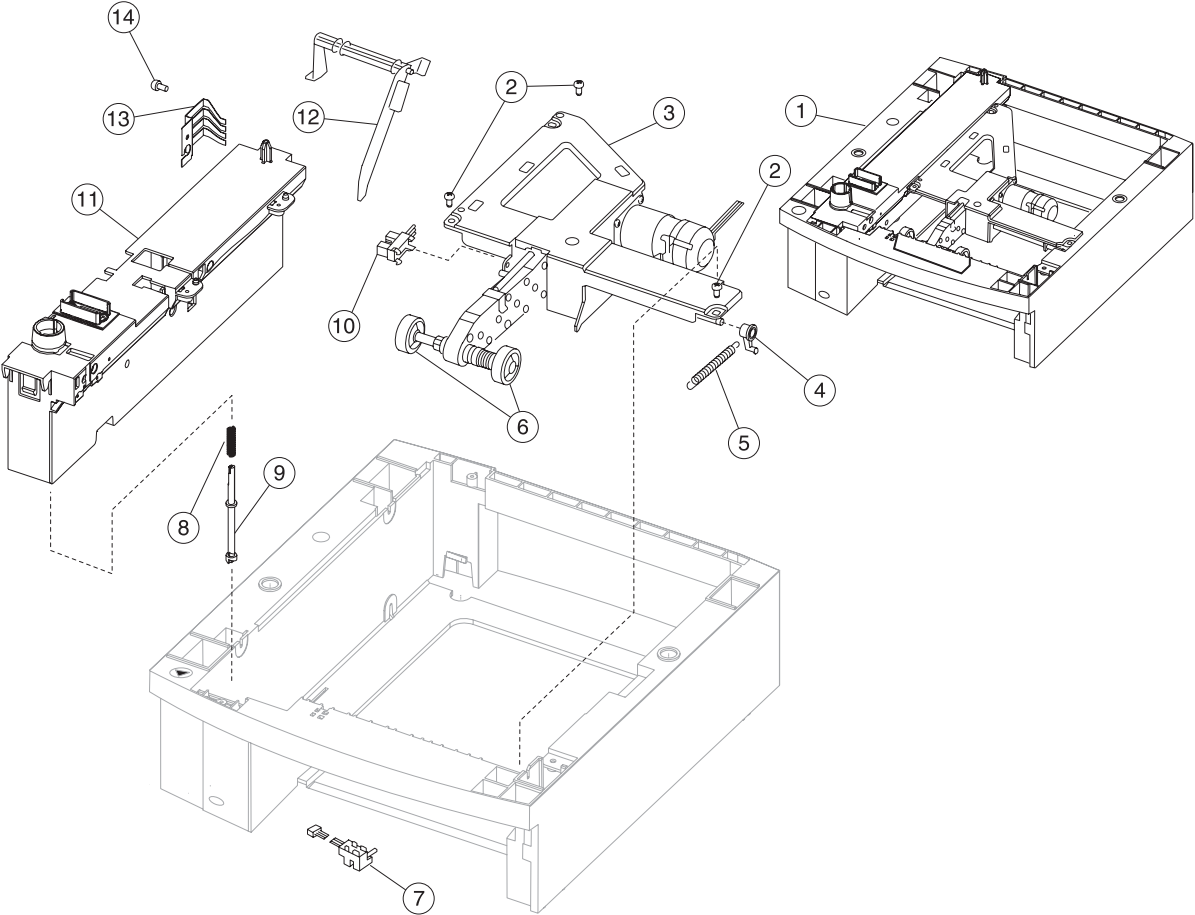
14
13
12
2
3
1
2
11
10
4
6
5
9
8
7