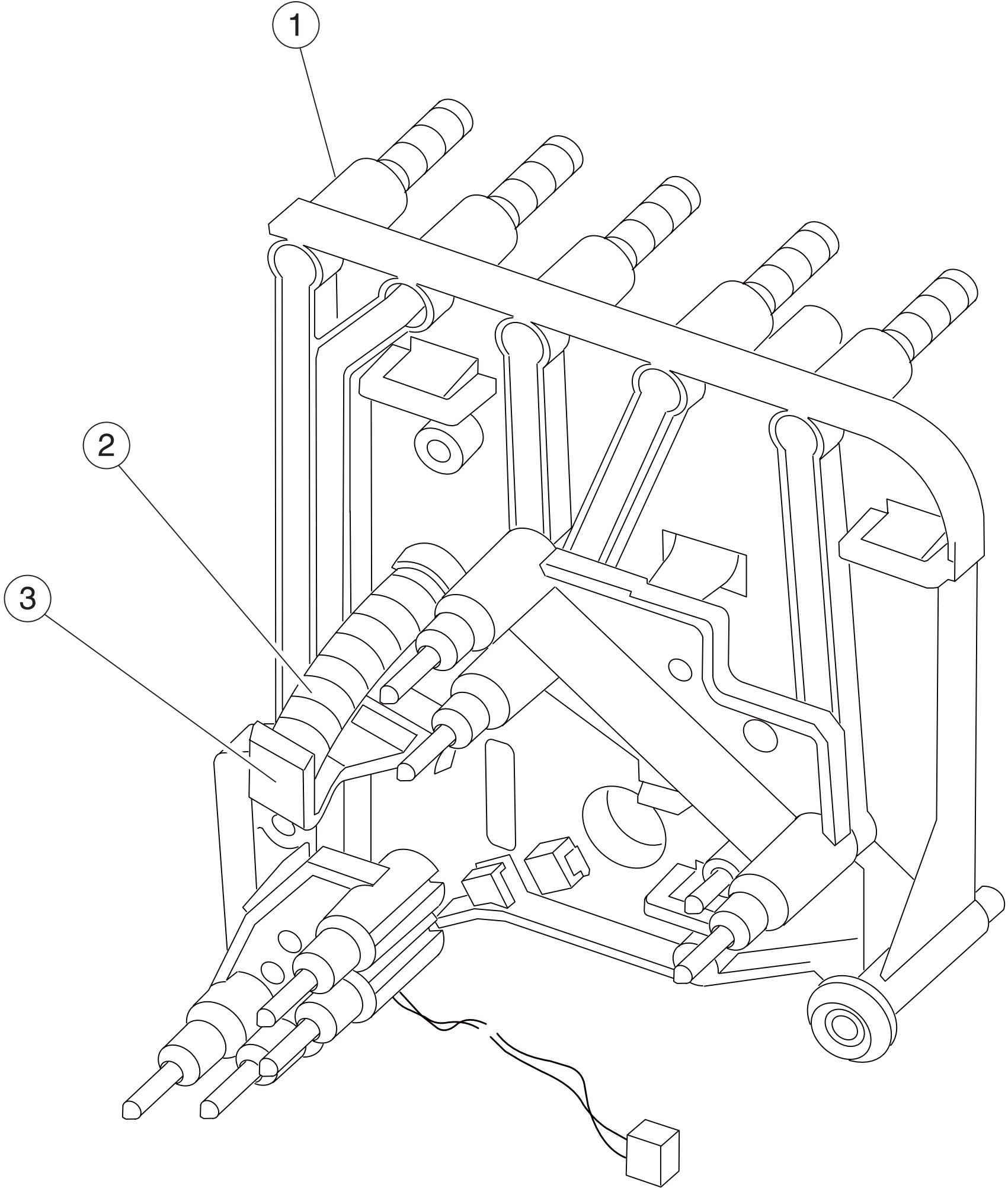
1
2
3