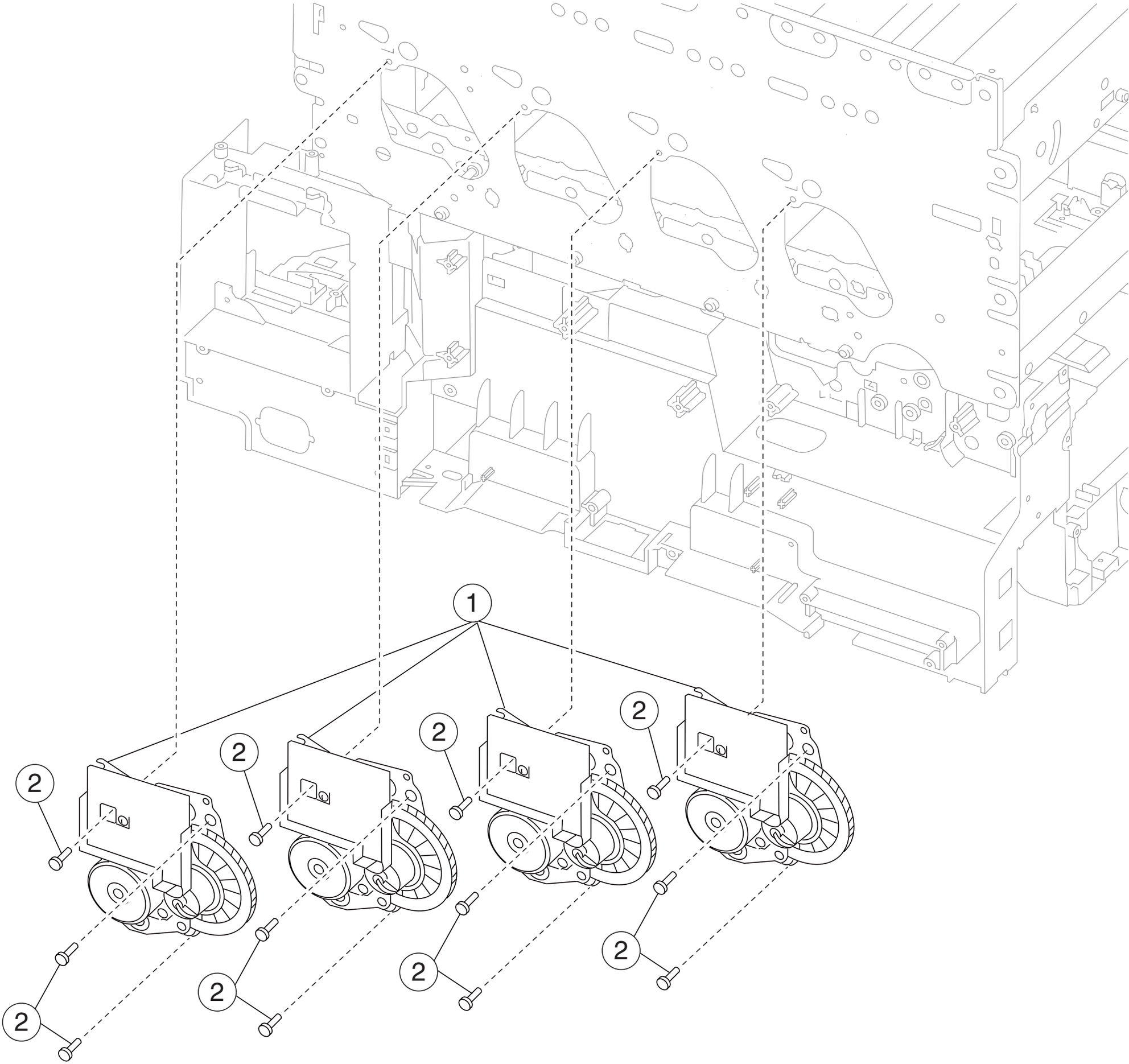
1
2
2
2
2
2
2
2
2