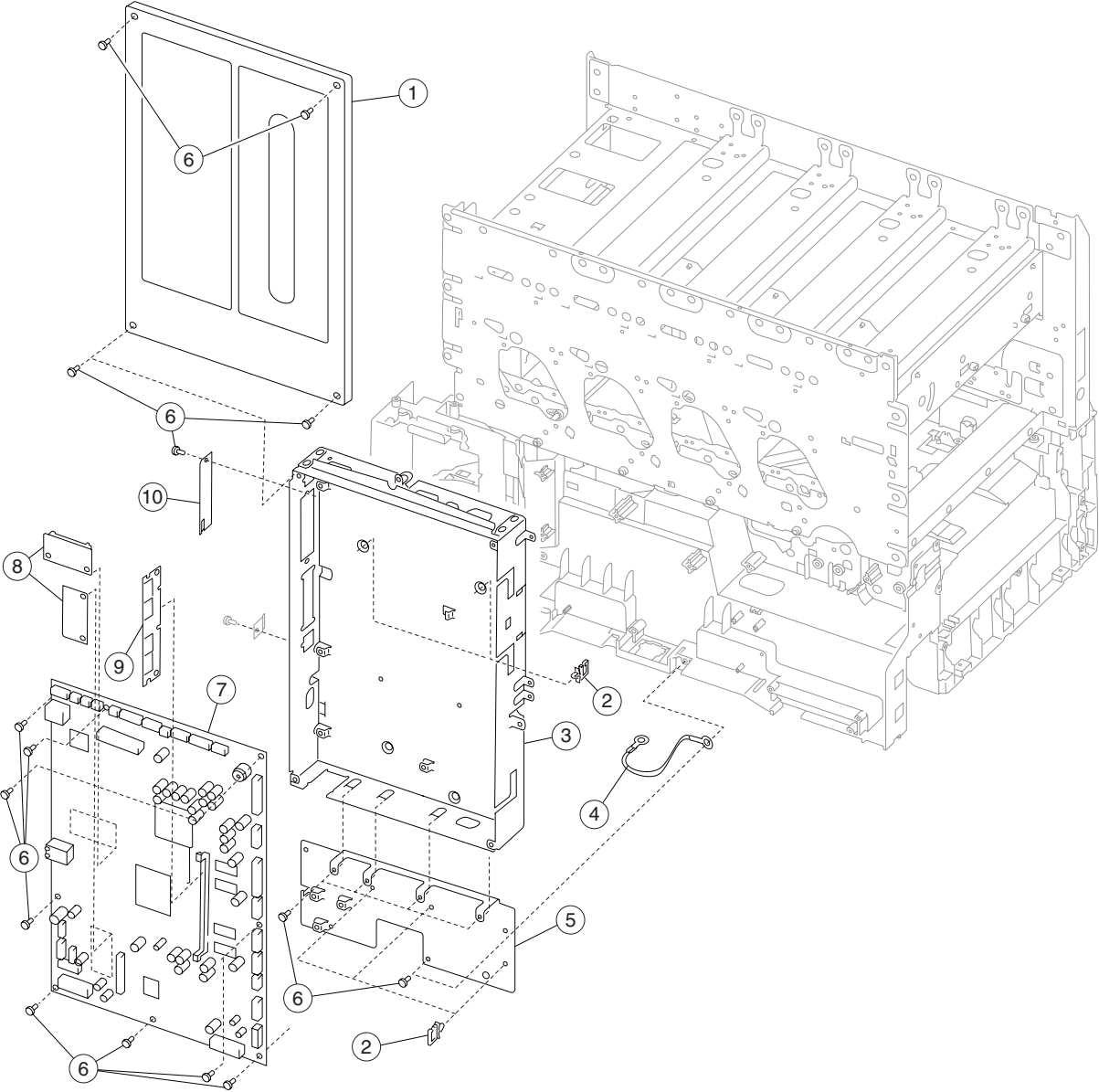
1
6
6
10
8
9
7
6
2
3
4
5
6
2
6