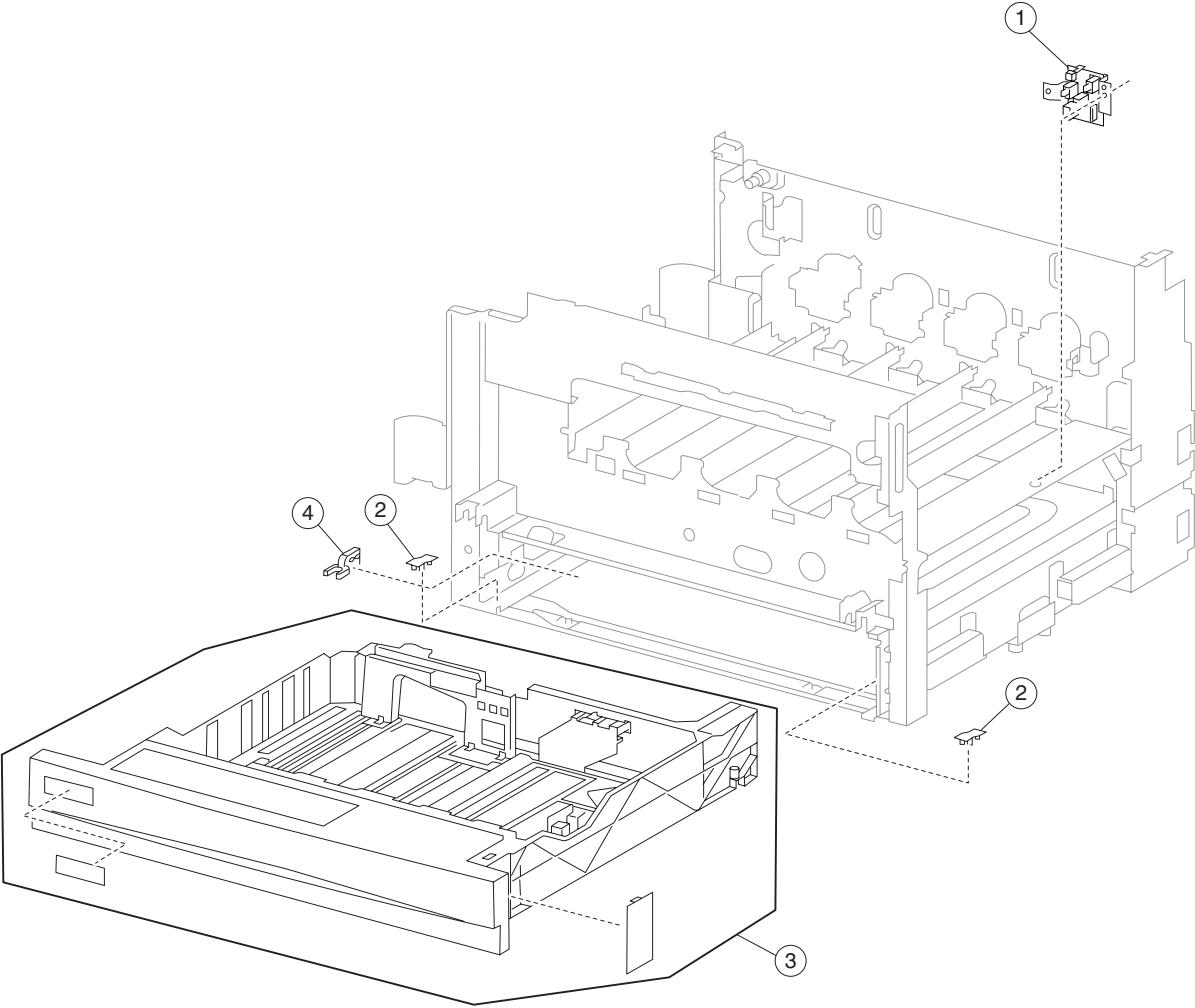
1
2
4
2
3