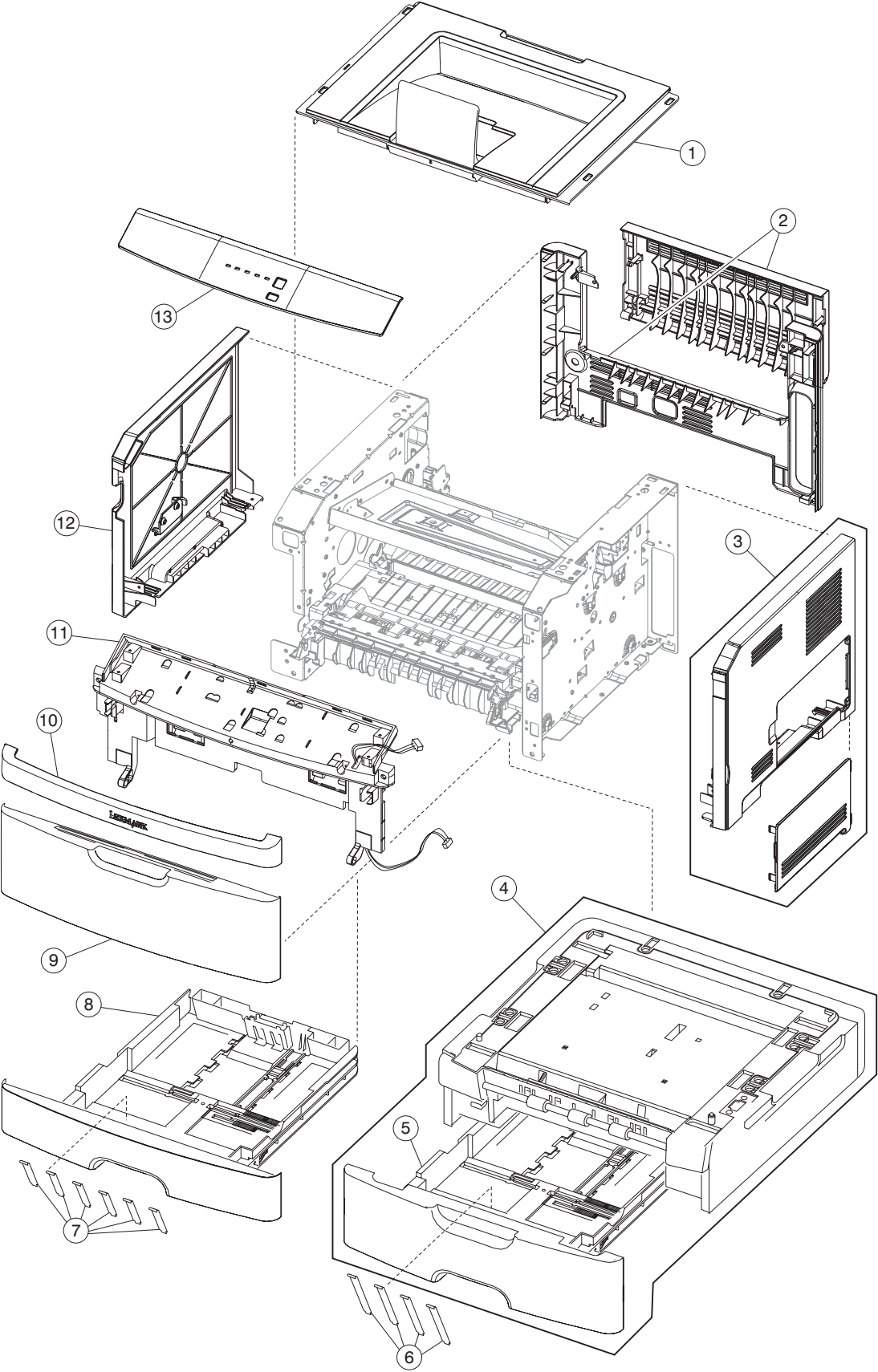
1
2
13
12
3
11
10
LEXMARK
9
4
8
5
7
6