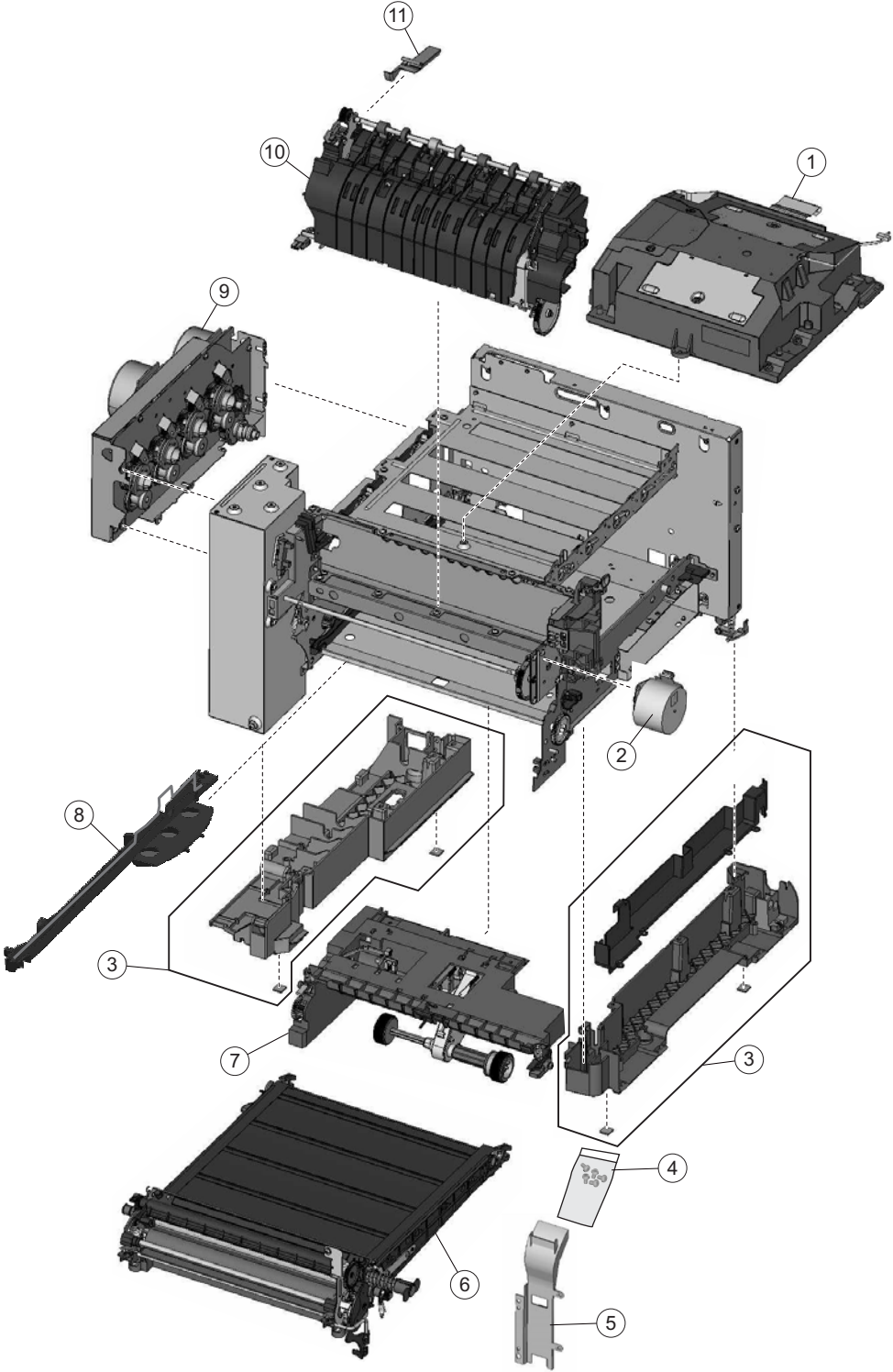
11
10
1
9
2
8
3
7
3
4
6
5