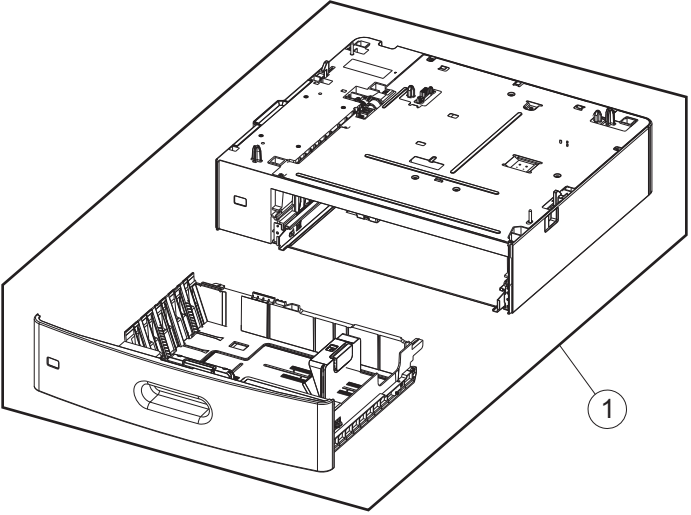
1

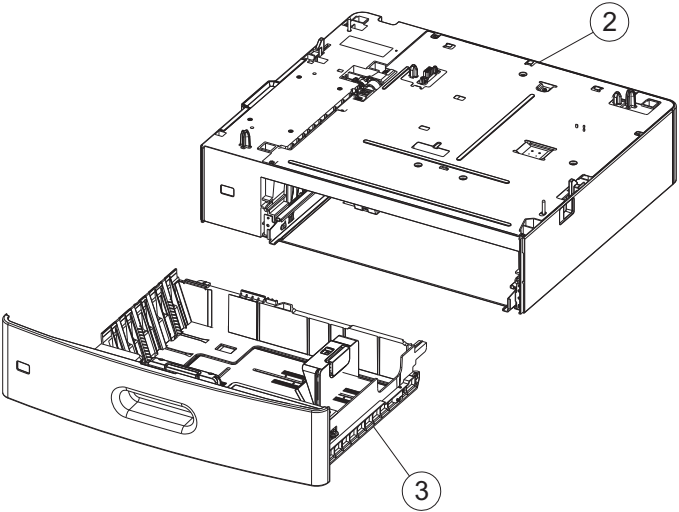
2
3