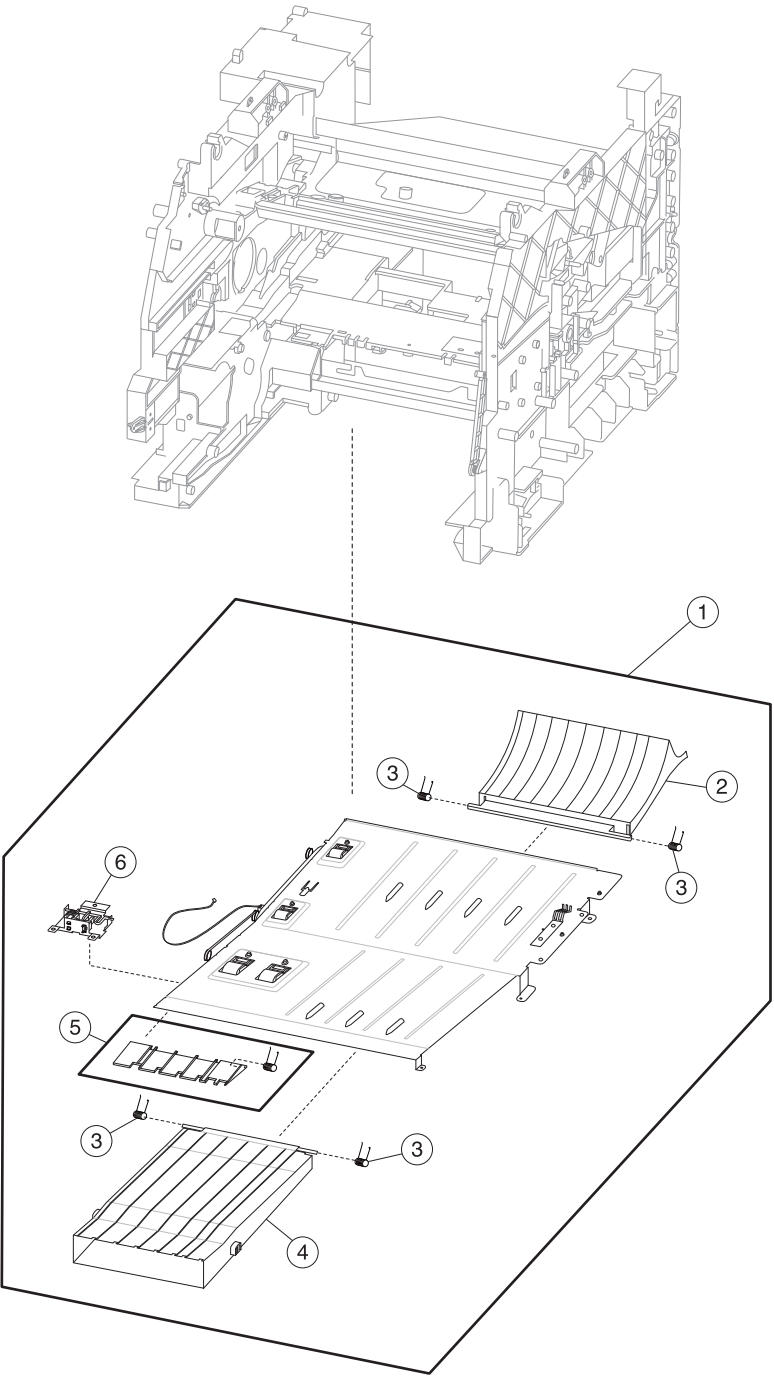
1
2
3
3
6
5
3
3
4