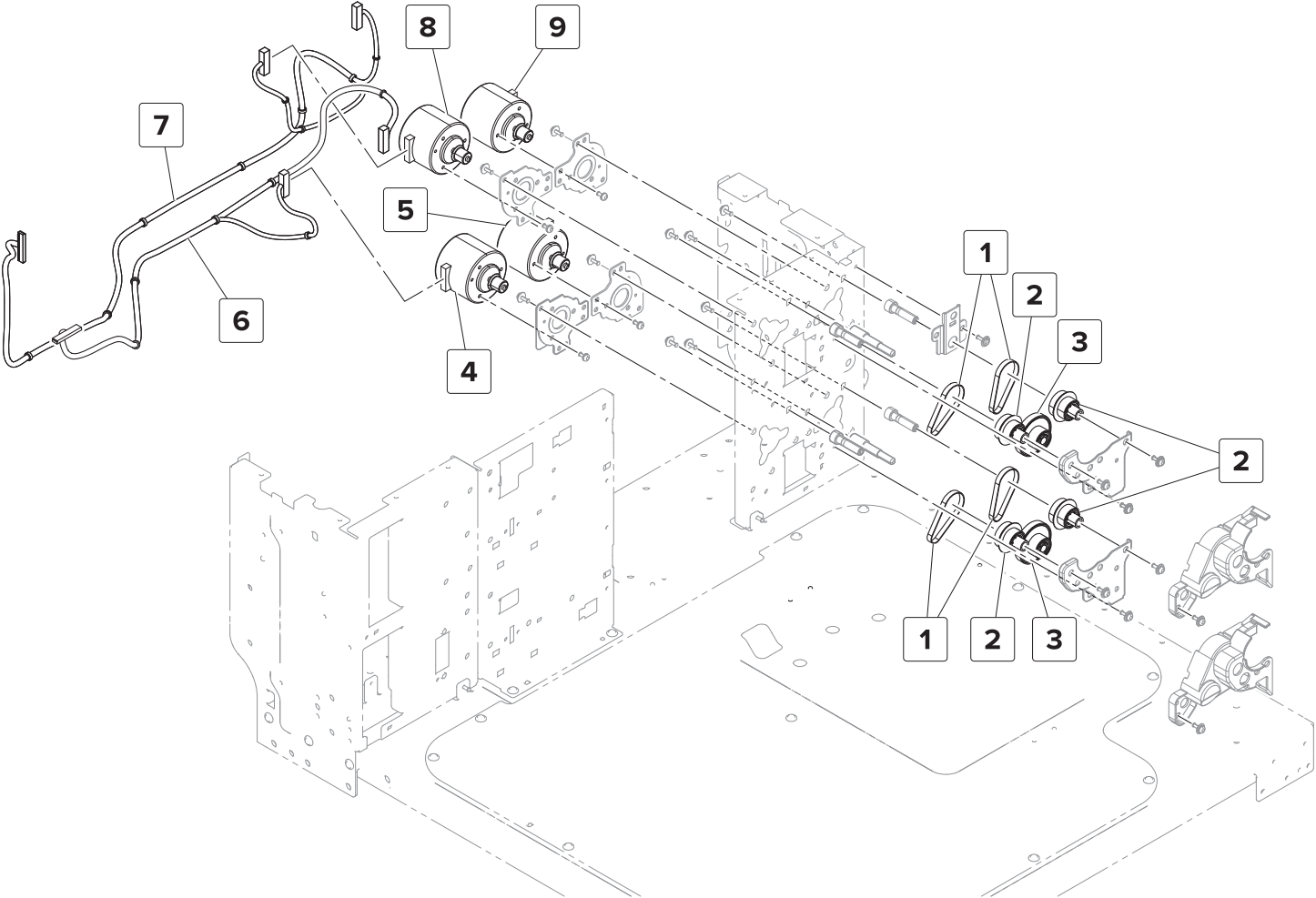
8
9
7
5
6
4
1
2
3
2
1
2
3