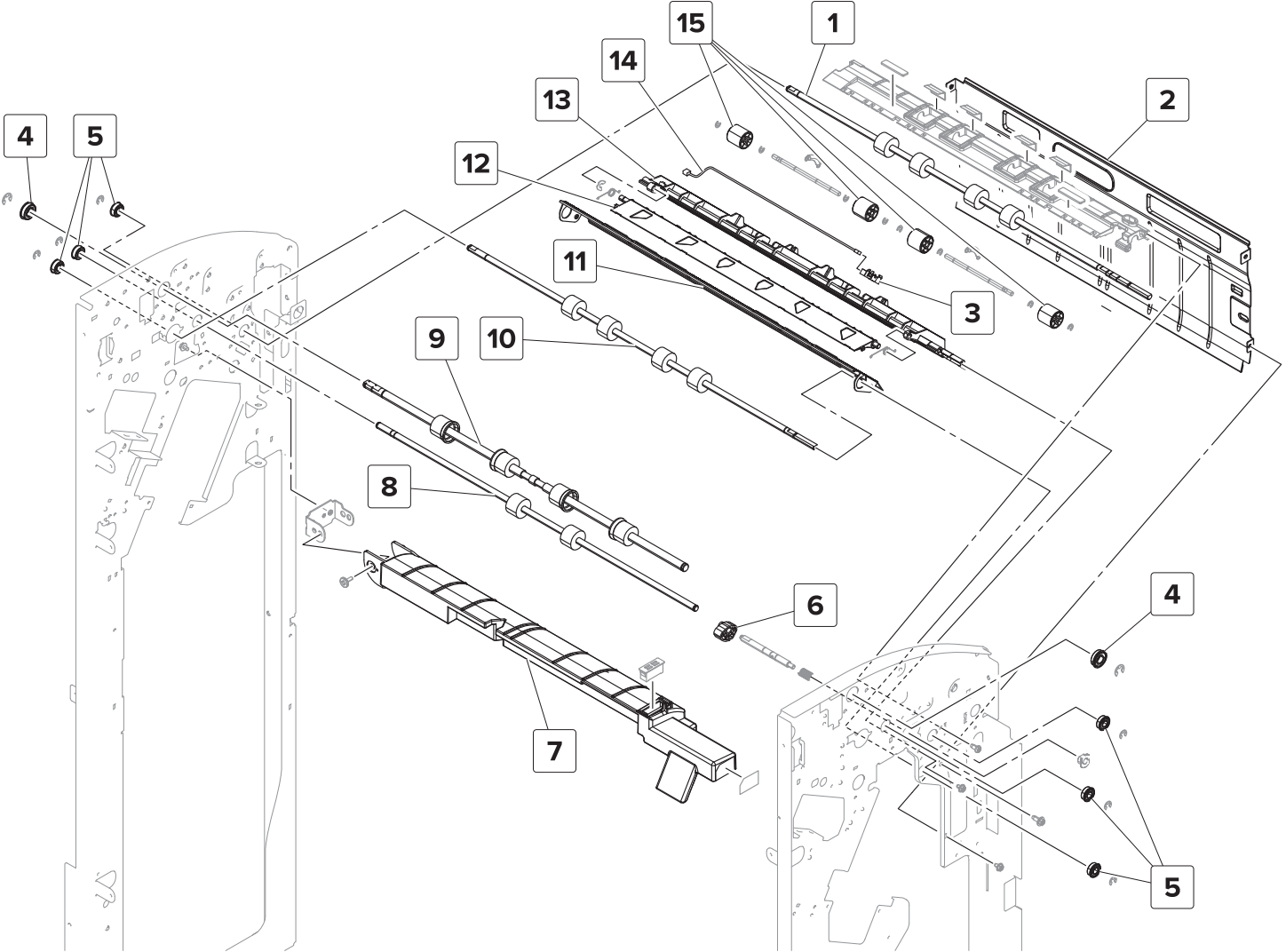
15
1
14
2
13
4
5
12
11
3
9
10
8
6
4
7
5