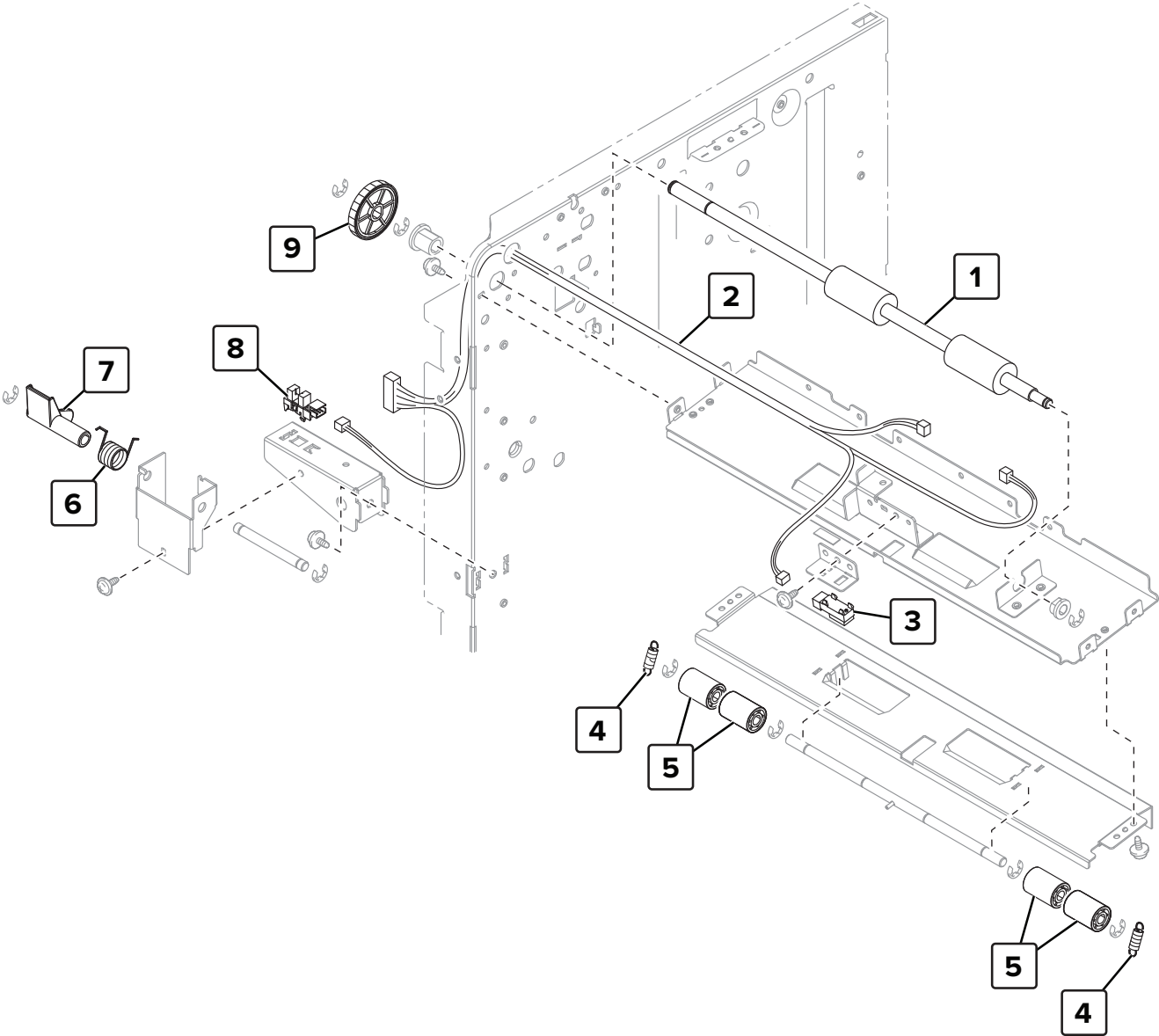
9
1
2
8
7
6
3
4
5
5
4