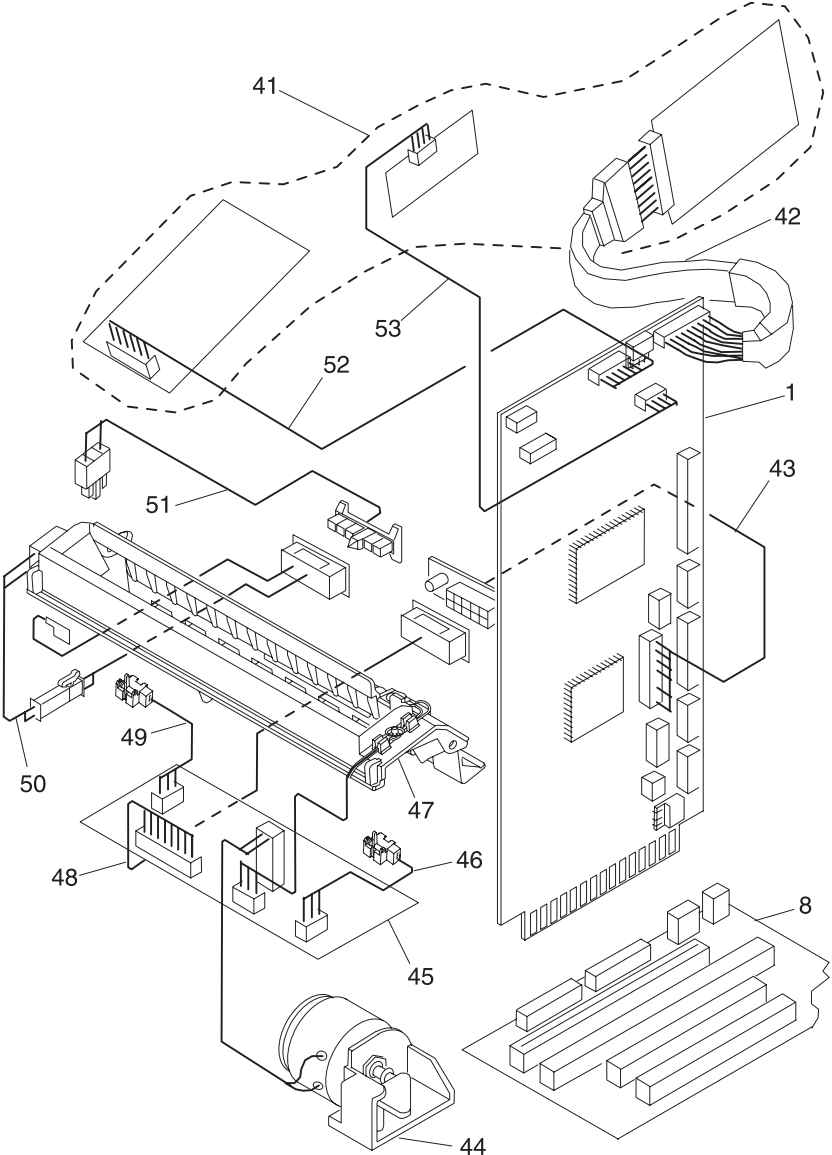
41
42
53
52
1
51
43
49
50
47
48
46
45
8
44