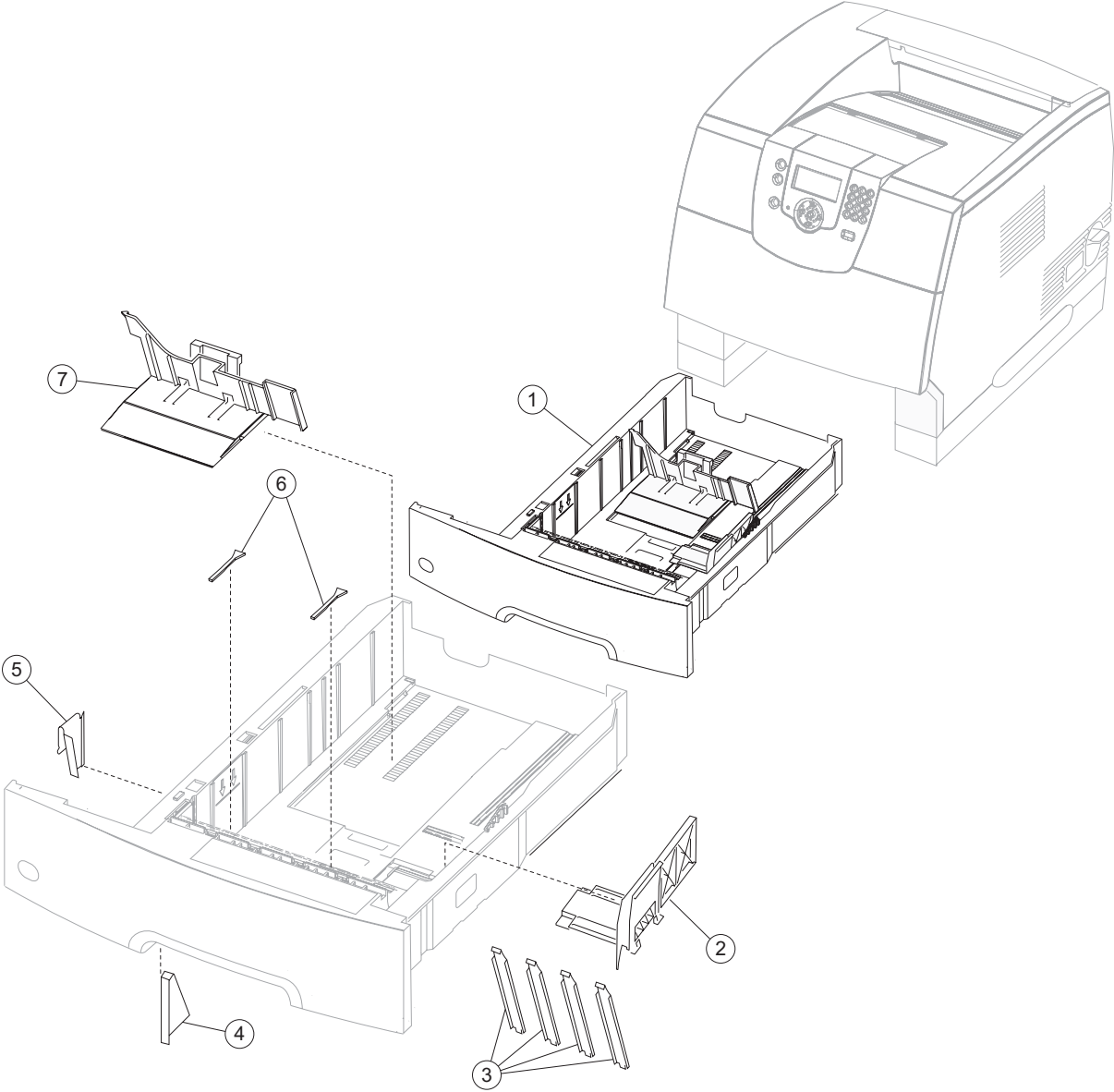
7
1
6
5
2
4
3