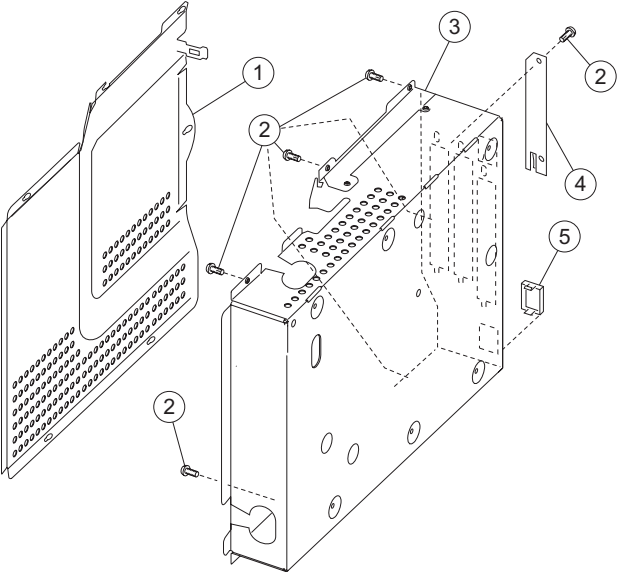
1
2
3
2
4
5
2

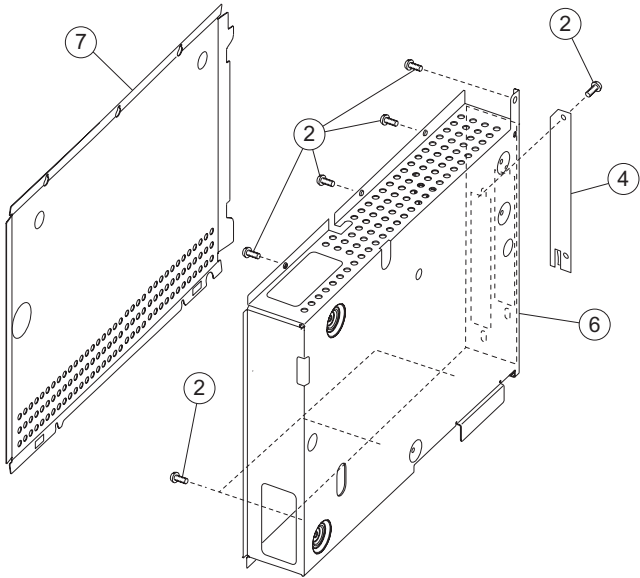
7
2
2
4
6
2