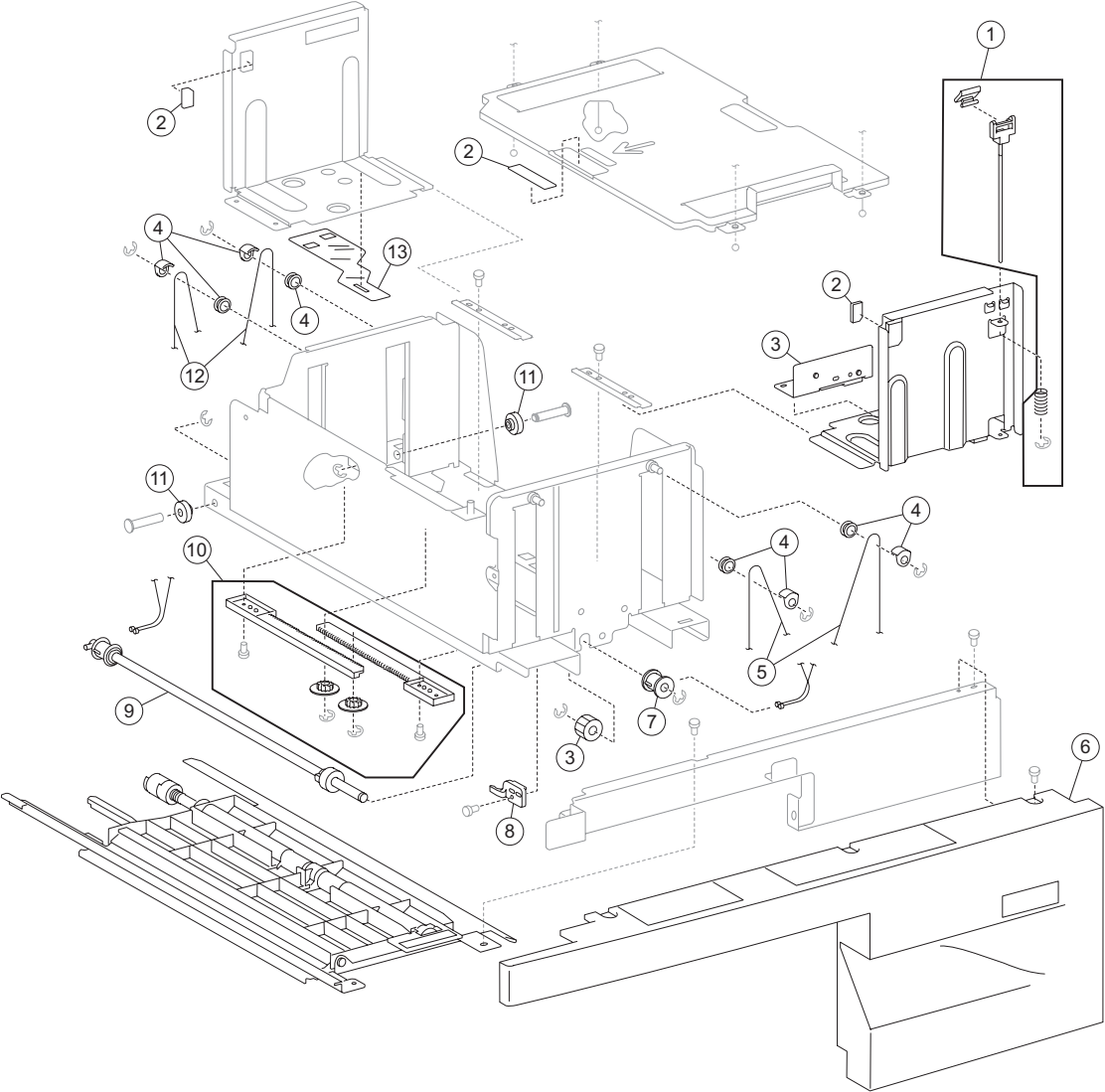
1
2
2
2
3
3
4
4
4
4
5
6
7
8
9
10
11
11
12
13